Nuevo - HUBER Tamiz de tambor LIQUID: Los requerimientos crecientes necesitan soluciones a medida

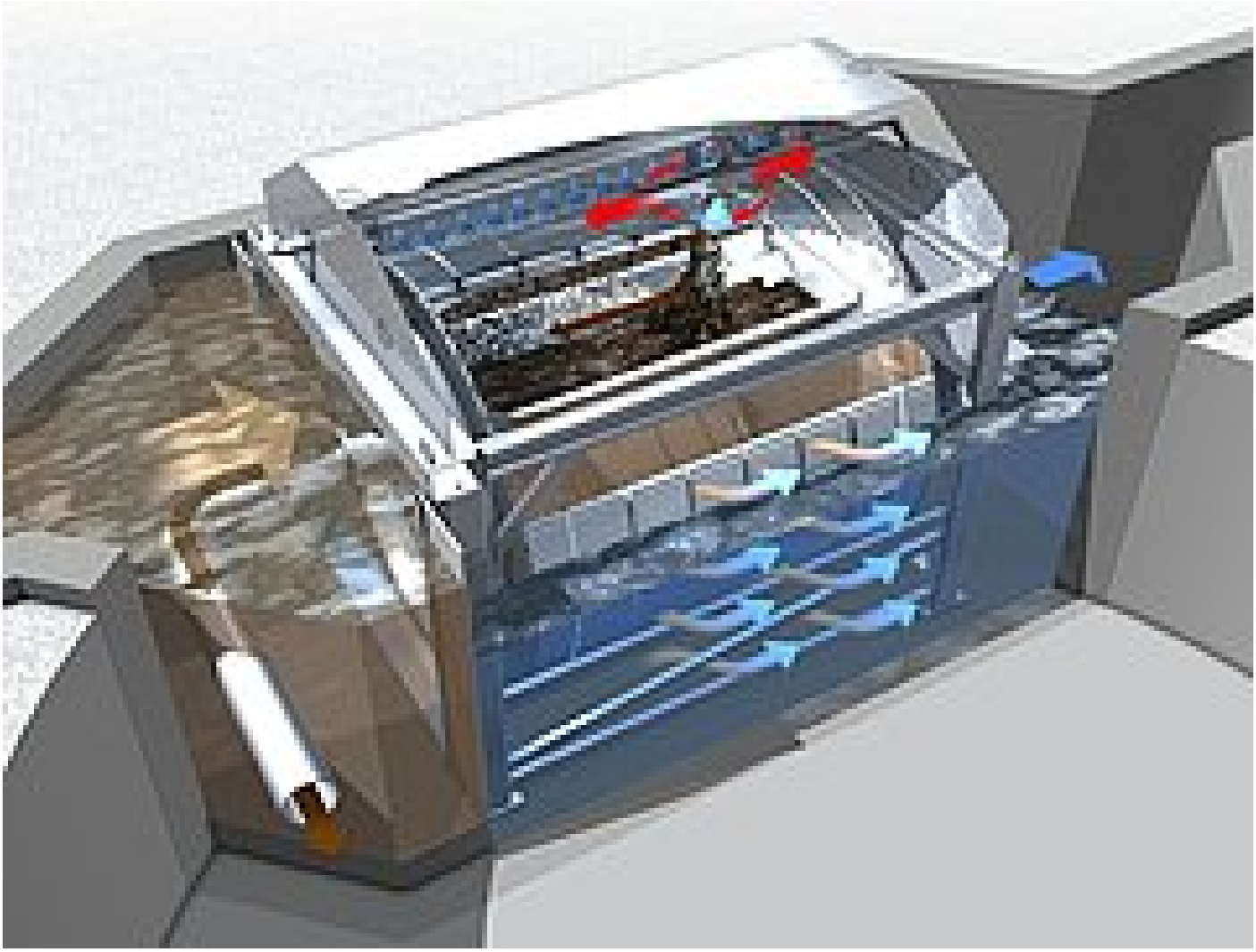

Tamiz de tambor LIQUID de HUBER

Las instalaciones de tamizado de HUBER tienen una larga tradición. Desde hace más de 30 años se usa a nivel mundial la técnica de máquinas ROTAMAT® de eficiencia probada. Para cumplir con los requerimientos que cambian constantemente, así como las diferentes condiciones, la empresa HUBER sigue desarrollando permanentemente las instalaciones de tamizado y rejas. Así se añadió a la familia ROTAMAT® las conocidas rejas de escalera STEP SCREEN®, así como el sistema de rejas de la familia MAX. La exigencia del mercado por cada vez mejor separación y al mismo tiempo mayores cantidades de caudal incentivaron a HUBER a desarrollar el tamiz de tambor LIQUID de HUBER.

La situación

Tanto en la limpieza comunal de aguas residuales como también en la industrial es necesaria una limpieza previa mecánica con separación de los materiales gruesos, así como un retiro de los materiales flotantes, hundidos y nadantes.

Según el proceso de limpieza del agua residual existen diferentes requerimientos en la potencia de separación de la limpieza mecánica previa. Las instalaciones especiales, las cuales trabajan según el proceso protección de las membranas, presentan allí los mayores esfuerzos en la separación de todos los materiales extraños.

Para una solución rentable, la técnica de máquinas seleccionada no tiene que cumplir solamente con la potencia de separación requerida, sino también destacarse por tratar un alto caudal con la mayor seguridad operativa.

Nuestra solución: HUBER Tamiz de tambor LIQUID

El tamiz de tambor LIQUID de HUBER es una máquina de tamizado, la cual está disponible en diferentes modelos y así es adecuada para diferentes aplicaciones de la separación sólida líquida. El tambor horizontal es equipado según el uso con mallas, perfil en cuña o chapa perforada.

Principio de operación

El tamiz de tambor LIQUID de HUBER se destaca por una cesta de criba horizontal que se encuentra en el conducto o en un recipiente y es traspasada desde adentro hacia afuera. El agua residual fluye por el lado frontal abierto en la cesta de criba y los materiales sólidos son retenidos en la parte interna del tamiz de tambor. El sello especialmente desarrollado entre el conducto y la apertura de la cesta de criba del lado frontal garantiza que ningún agua residual sin cribar puede pasar la cesta de criba. Cuanto más se colmata la cesta de criba con materiales sólidos separados, aumenta el nivel del agua antes del tamiz de tambor. Cuando se alcanza un nivel de agua máximo previsto comienza la limpieza de la cesta de criba. Para la limpieza gira la cesta de criba lentamente sobre su eje. La fila de boquillas salpica agua desde afuera contra la cesta de criba. En eso se sueltan los materiales sólidos que están pegados en la parte interna de la cesta de criba y se arrastran en una tolva, la cual se encuentra en la parte interna del tambor. De la tolva se descarga el tamizado por gravedad. Como alternativa, el tamizado también se puede succionar por medio de una bomba y transportar a un mayor nivel.

Para el tratamiento posterior del tamizado separado está disponible la prensa de lavado WAP® liquid de HUBER. Así se puede drenar el tamizado y desechar en un contenedor. Con esto se puede descargar el tratamiento de lodo existente.

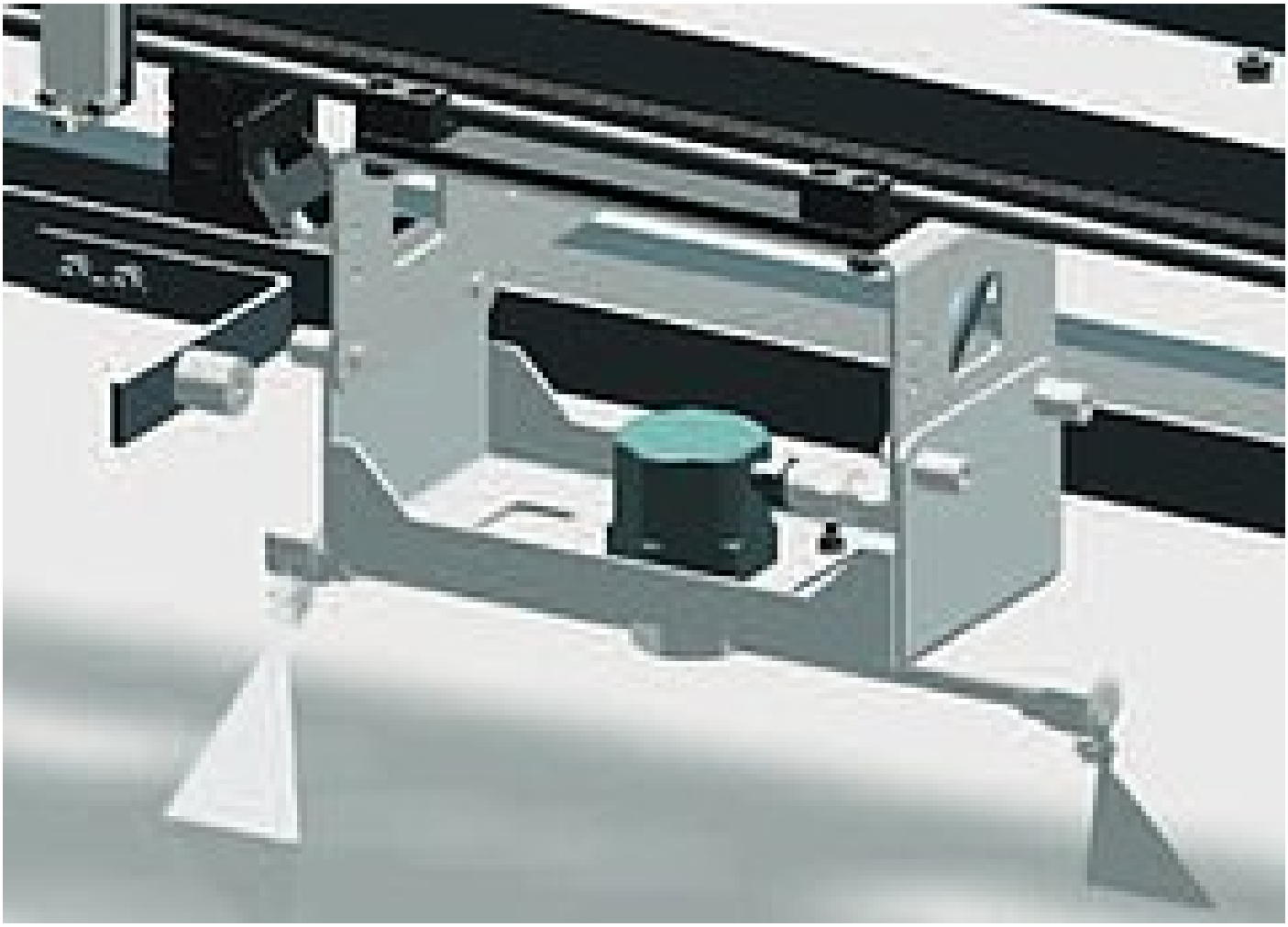

Limpieza de alta presión innovadora

Limpieza de alta presión

Para la limpieza preventiva de la cesta de criba puede integrarse opcional una innovadora limpieza de alta presión automática. El cabezal de boquilla que gira autónomo por la presión del agua es conducido en un movimiento lineal a través de toda la longitud de la cesta de criba. Así se alcanza una limpieza muy efectiva de toda la cesta de criba. El requerimiento de agua y personal para la limpieza se reduce a un mínimo.

Estanqueidad segura de la operación

Cada sistema es tan bueno como lo sea su sistema de estanqueidad en la entrada de la máquina. Para poder obtener una

precipitación de sólidos asegurada, se integró un sello PU especial. Este sello asegura, que ninguna agua residual sin tamizar puede pasar por el tamiz de tambor LIQUID de HUBER. Así se pueden alcanzar con seguridad las potencias constantes de separación.

Accionamientode cadena fácil para el mantenimiento

El tamiz de tambor LIQUID de HUBER está equipado con una unidad de rodamiento única y autoajustable con accionamiento por cadena. El rodamiento está lubricado con agua y fabricado de un material compuesto de plástico altamente resistente al desgaste. El rodamiento puede reemplazarse en el estado instalado de la máquina.

Datos técnicos

La máquina está construida completamente en acero inoxidable y decapada en baño completo. De esta manera está muy bien protegida contra la corrosión y hay que hacerle poco mantenimiento. La máquina compacta puede suministrarse en un contenedor o se puede instalar directamente en un canal.

El tamiz de tambor de HUBER está disponible en 4 tamaños constructivos. Con potencias de paso hasta 10.000 m³/h de agua residual.

- Diámetro del tambor 2,2m
- Longitud del tambor hasta 4m
- Chapa perforada de 1,5-3mm
- Diámetros de los orificios diseño Star de 1- 2mm
- Diámetros de mallas de 0,2-0,75mm
- Anchos de espacios de 0,5-3mm

Para cada uso la máquina correcta

- Uso industrial y comunal
- Primer o segundo nivel de limpieza
- Protección de las instalaciones de membranas
- Repuesto de la fosa de decantación
- Descarga del nivel biológico por la reducción de CSB / AFS
- Cribado de entradas de centrales eléctricas
- Tratamiento de circuitos de agua de refrigeración
- Aguas residuales de cervecerías
- Desagüe de ríos y lagos
- Cribado de superficies y aguas de río

Las ventajas al alcance de la mano

- Dimensiones rentables de conductos y máquinas
- Bajos costes del ciclo de vida
- Mantenimiento y modo operativo sencillos
- Limpieza de alta presión automática con muy poco requerimiento de agua (0,25 l/s)
- Instalación en el canal o en tanque.
- La mejor protección contra la corrosión por su construcción de acero inoxidable y decapado y pasivado en baño completo

Diferentes modelos del HUBER Tamiz de tambor LIQUID

Criba de agujeros oblongos - Tamiz de tambor LIQUID ww

- Tamiz de tambor LIQUID de HUBER con criba de agujeros oblongos. Criba de agujeros oblongos con 0,5/1/ 2 / 3 mm.
- Contenido del material sólido con al mismo tiempo alta potencia de paso hasta 10.000 m³/h
- Aplicaciones típicas: Limpieza previa mecánica para plantas depuradoras, separaciones industriales sólidas-líquidas.

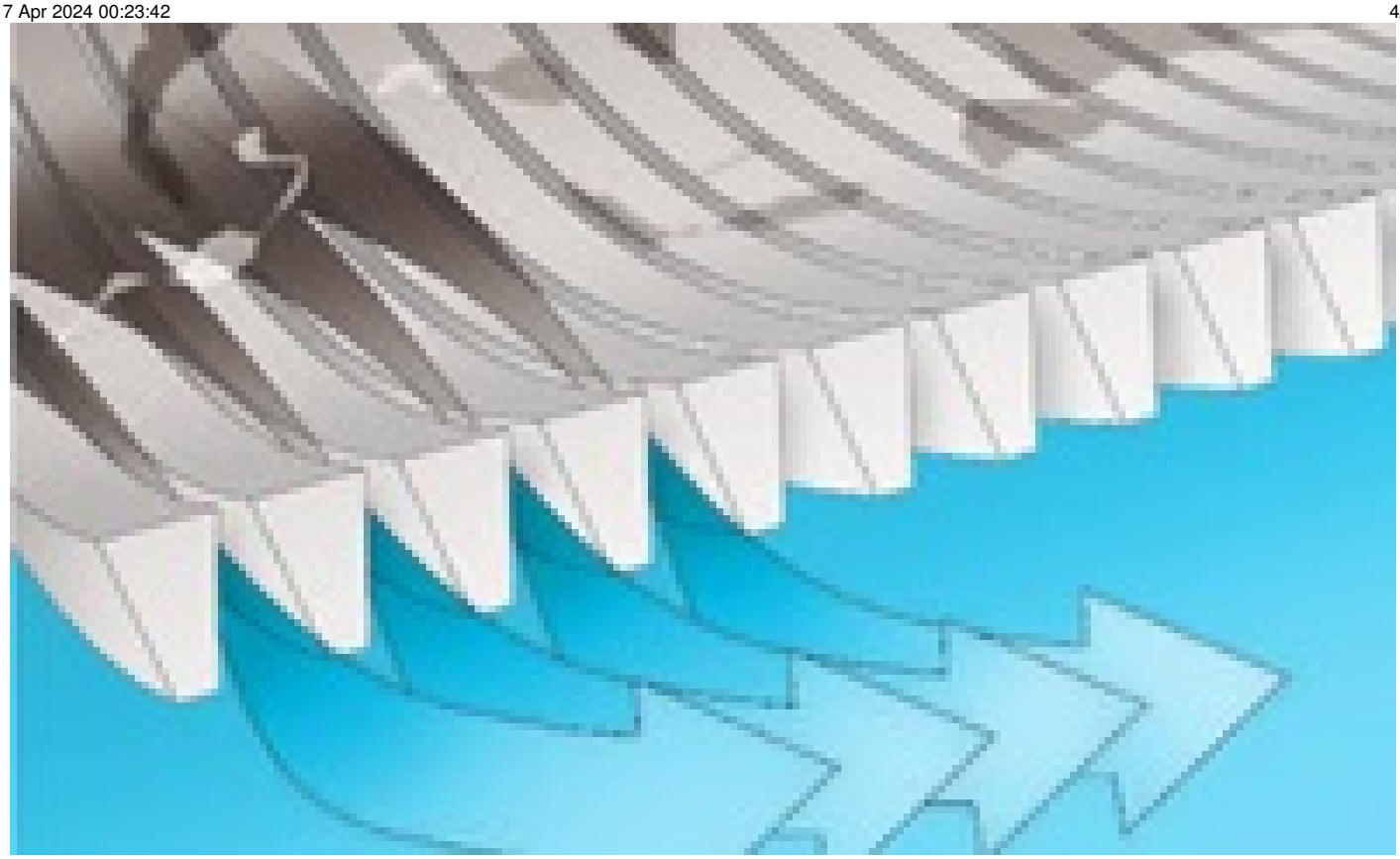

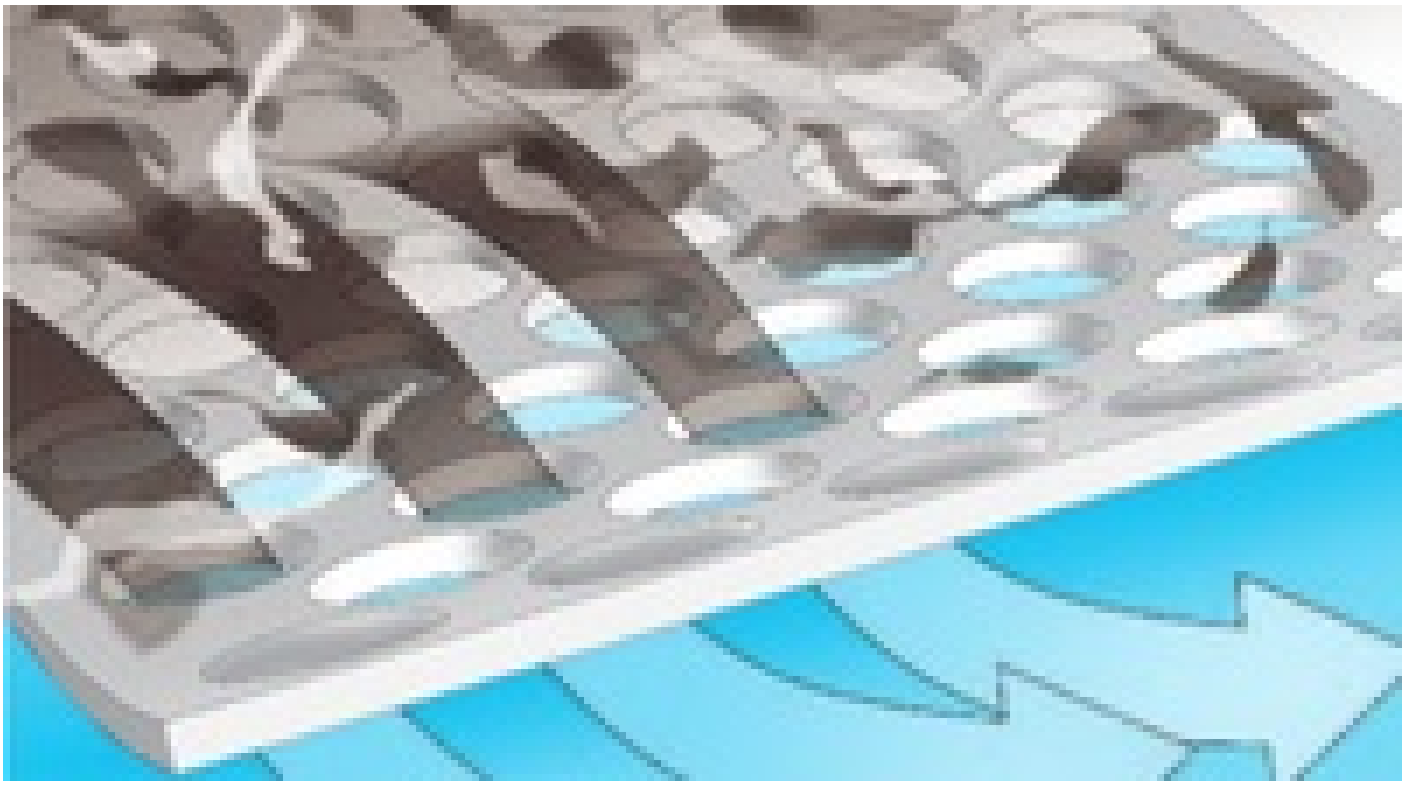

Chapa perforada - Tamiz de tambor LIQUID pp

- Tamiz de tambor LIQUID de HUBER con chapa perforada. Diámetro de orificios con 1,5/2/3mm.
- Alta capacidad de separación y retención de fibras y pelos
- Aplicaciones típicas para diámetros de orificios 1 y 2mm: Protección de instalaciones de biorreactor de membrana de fibra hueca.
- Aplicaciones típicas para diámetros de orificios 3mm: Protección de instalaciones de biorreactor de membrana de placas

Chapa perforada plegada - Tamiz de tambor LIQUID Star

- Tamiz de tambor LIQUID de HUBER con chapa perforada plegada. Diámetros de orificios con 1/ 1,5/2mm
- Superficie de filtrado mayor y con eso mayor paso. Alta capacidad de separación y retención de fibras y pelos.
- Aplicaciones típicas: Protección de instalaciones de biorreactor de membrana

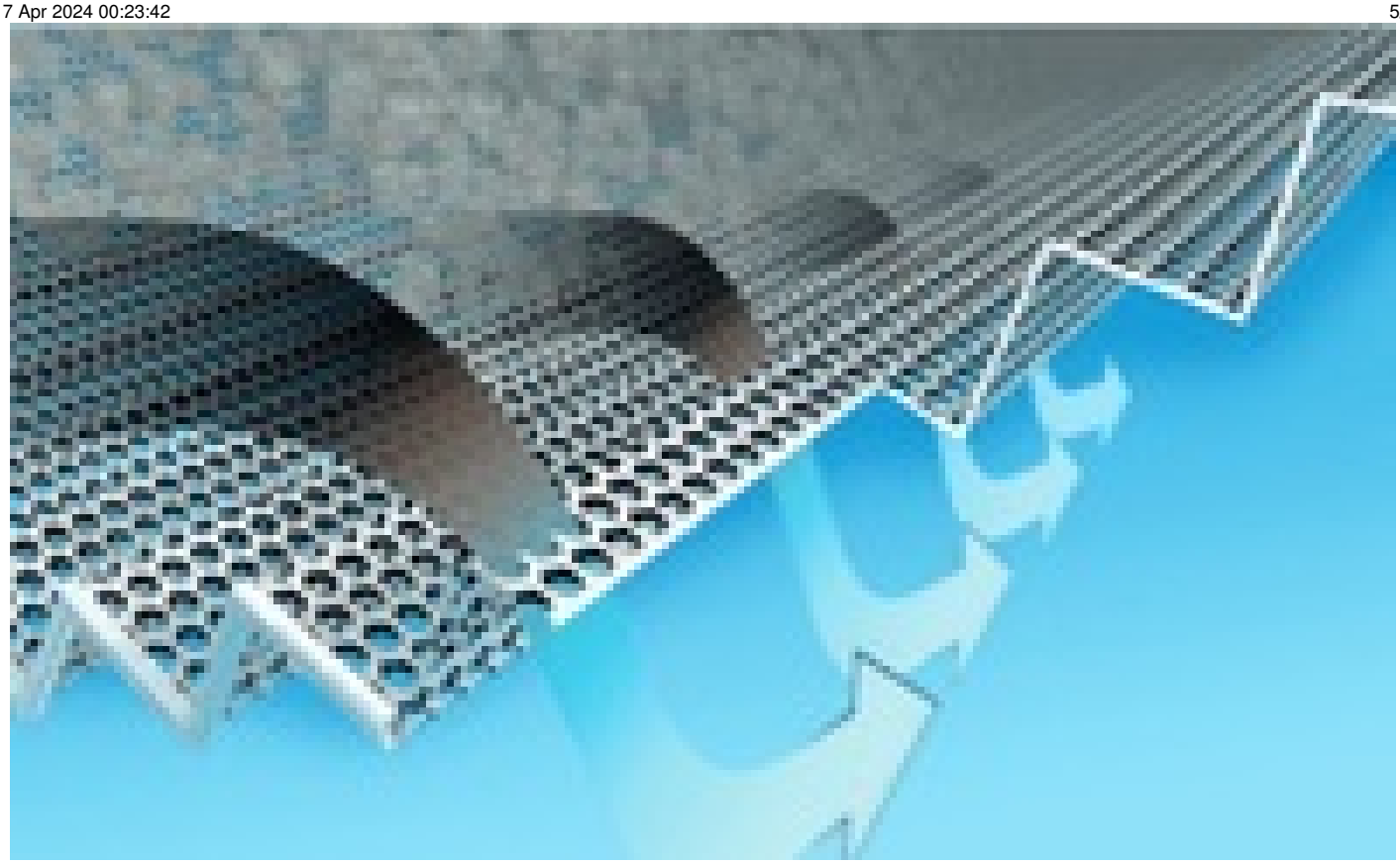

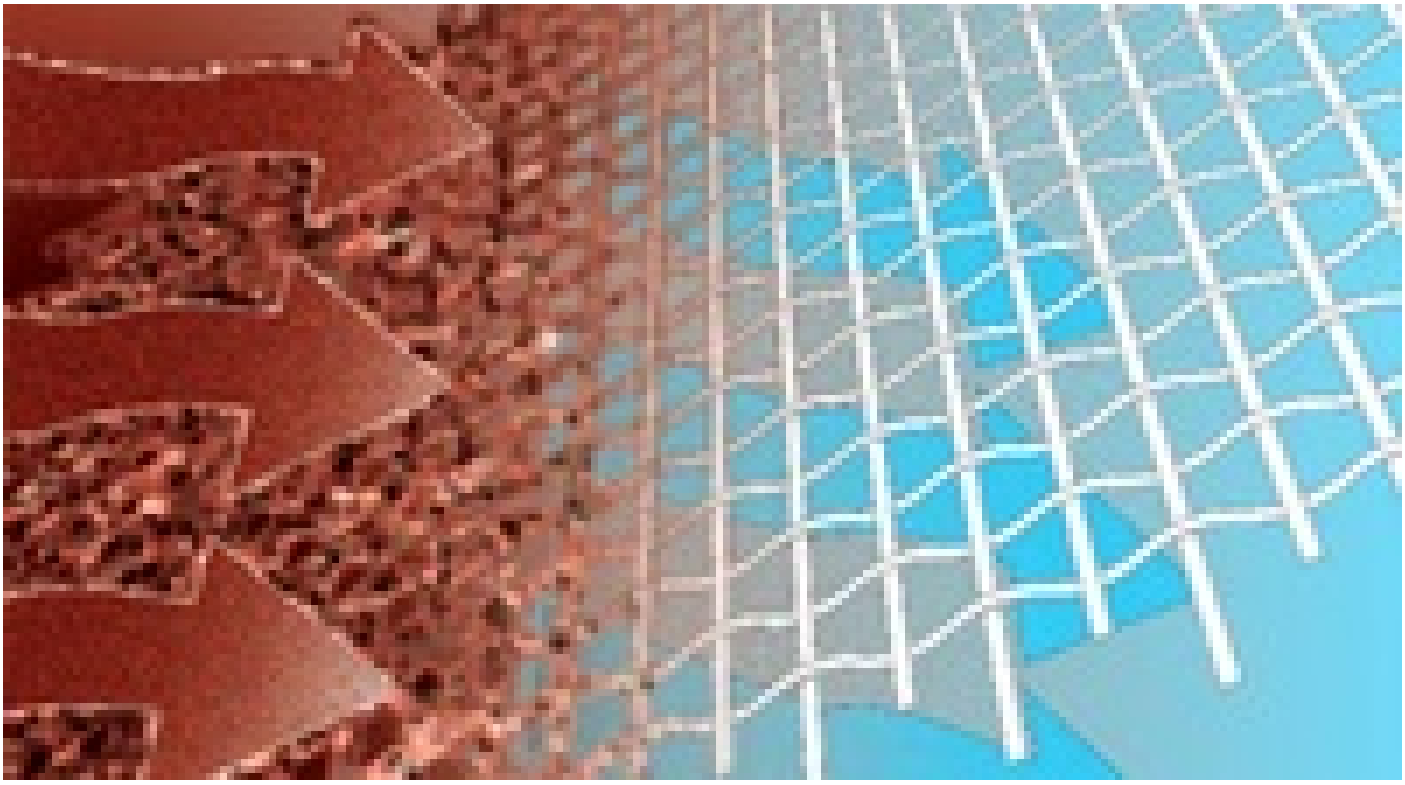

Mallas - Tamiz de tambor LIQUID Mesh

- Tamiz de tambor LIQUID de HUBER con mallas. Mallas seleccionables desde 0,2 hasta 0,75mm.
- Alta potencia de separación y reducción de carga de DQO y DBO del 20-40%
- Aplicaciones típicas: Desmontaje de la primera decantación, repuesto de la fosa de decantación Sea and River- Aplicaciones Outfall Mallas

Productos afín:

- HUBER Tamiz de tambor LIQUID

Soluciones afín:

- Soluciones HUBER para microtamizado y filtración
- Soluciones HUBER para el pretratamiento mecánico

Huber Technology Perú S.A.C.
RUC 20603308442

Phone in Chile: (+562) 220 803 34

Email: info@huber.pe
Internet: www.huber.pe

Member of the HUBER group:
www.huber.de